WE-Dicht

NACHRÜSTDICHTUNGEN FÜR WOHNUNGSABSCHLUSSTÜREN IM BESTAND

Die Landesbauordnungen* fordern dichtschließende Wohnungseingangselemente. Diese sind im Wohnungsbestand aber oft nicht vorhanden, da die Türen durch jahreszeitlich bedingte Temperaturschwankungen mit der Zeit häufig Verformungen aufzeigen und nicht mehr durchgehend an den Türdichtungen anliegen. Dies führt zu Durchzug und vermeidbarem Energieverlust sowie einem deutlich verminderten Schallschutz und gibt den Mietern die Möglichkeit für Beanstandungen.

Mit WE-Dicht hat athmer ein Dichtungssystem zum Nachrüsten auf den Markt gebracht, das Verformungen der Tür von bis zu 10 mm (optional 14 mm) problemlos abdichten kann.

Das WE-Dicht System ist für Wohnungsabschlusstüren aller Art geeignet und überzeugt mit einer kurzen Montagezeit. Die Montage erfolgt von der Flurseite bei geschlossener Tür, so dass eine Terminabsprache mit dem Mieter nicht zwingend erforderlich ist. Nach der Montage von WE-Dicht ist die Tür nachhaltig dichtschließend, schützt damit optimal vor Durchzug, Energieverlust und Geräuschbelästigung.

Optional kann das WE-Dicht System um eine automatische Bodentürdichtung ergänzt werden, die den Spalt zwischen Tür und Fußboden beim Schließen der Tür automatisch abdichtet.

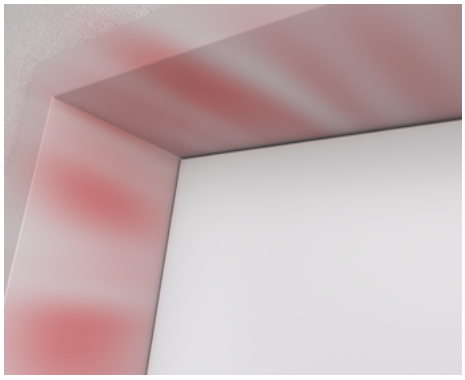

+

=

OPTIONAL: AUTOMATISCHE BODENTÜRDICHTUNG ZUM NACHRÜSTEN SCHALL-EX® L-15 FS

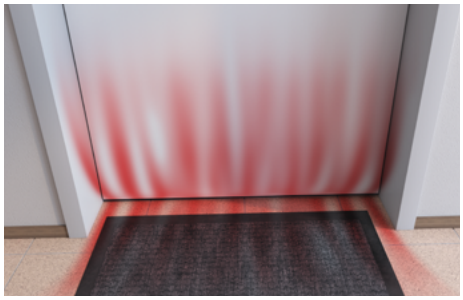

+

=

*Stand: 03/2019; ausgenommen Niedersachsen, Baden-Württemberg

Technische Änderungen vorbehalten / 04.2021 4155

WE-Dicht

- aufgeschraubt auf die Zarge
- für Türspalte bis 10 mm (optional 14 mm)
- klipsbares Abdeckprofil, passend zur Schall-Ex® L-15 FS
- optimale Abdichtung durch gefedertes Dichtungsprofil

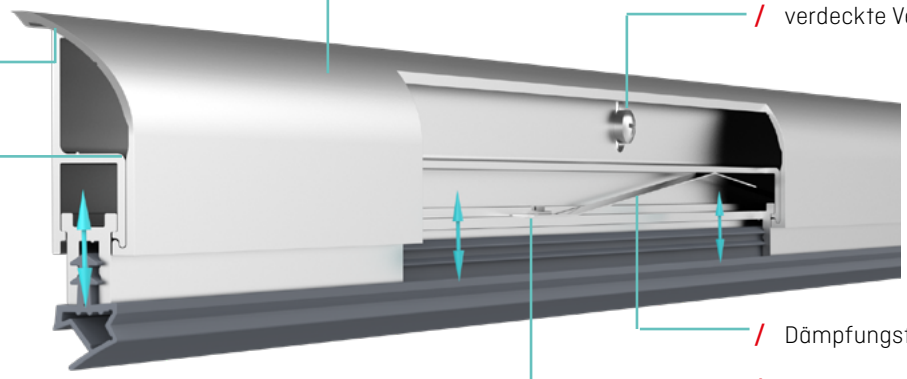

TECHNISCHE DATEN

Breite/Höhe (ausgelöst)	10,3/39 mm
Kürzbarkeit	beidseitig 150 mm
Toleranzausgleich	10 mm (optional 14 mm)
Material Profil	Aluminium natur, silberfarben eloxiert
Material Dichtunsprofil	Silikon, selbstverlöschend

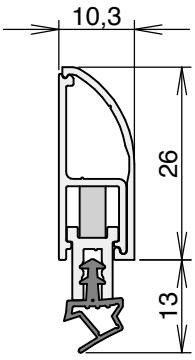

WE-Dicht einflügelige Tür H 2.100 x B 650-950	U2100950

Technische Änderungen vorbehalten / 04.2021 4155